VAICO Reparatursatz, Nockenwellenverstellung

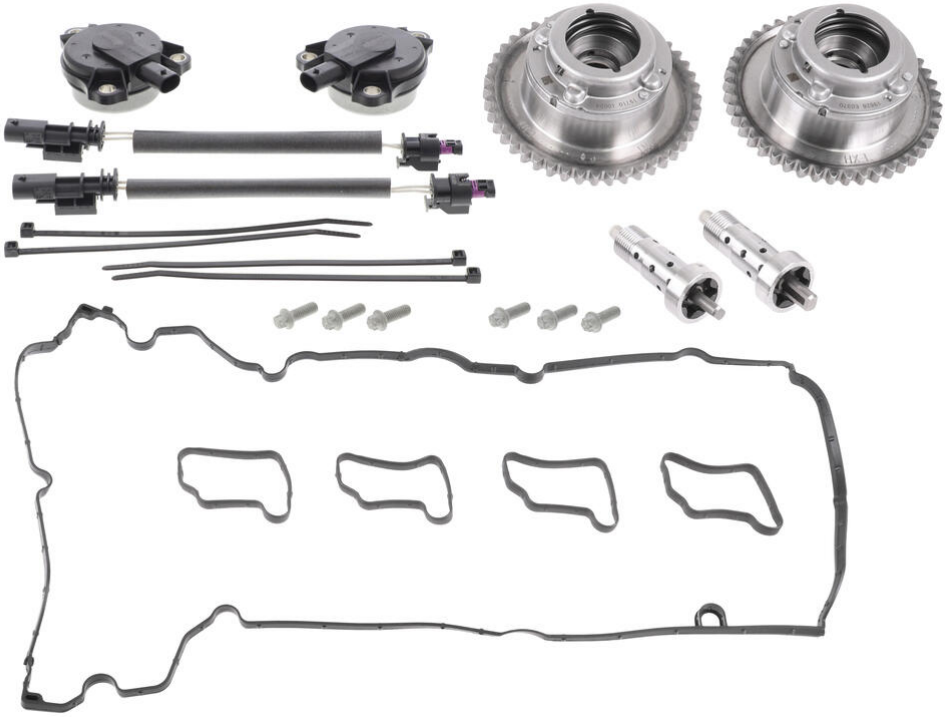

u.A. passend für	MERCEDES-BENZ C-CLASS T-Model (S204) C, MERCEDES-BENZ SLK (R172)
Mengeneinheit	Satz
Ergänzungsartikel/ Ergänzende Info 2	mit Schraube
Anzahl der Steckkontakte	2
Ergänzungsartikel/ Ergänzende Info	mit Dichtungen, mit Zubehör
Motorsteuerung	Steuerkette
Einbauposition	Einlassseite, Auslassseite

X-Ref: A 271 050 14 00 kit

V30-3428

Ausführliche Fahrzeuginformationen finden Sie in den Fahrzeuglisten unter www.vierol-shop.de.
Zeitlich befristete Angebote gelten nur solange der Vorrat reicht. Zwischenverkauf vorbehalten. Es gelten unsere Allgemeinen Verkaufs- und Lieferungs- sowie Garantiebedingungen, die auf unserer Website zum Download bereitstehen. Alle Preise sind Nettopreise zzgl. MwSt. Irrtum vorbehalten. Referenznummern der Fahrzeughersteller sind unverbindlich und keine Herkunftsbezeichnung. Sie dürfen in Rechnungen nicht weitergegeben werden. © VIEROL AG